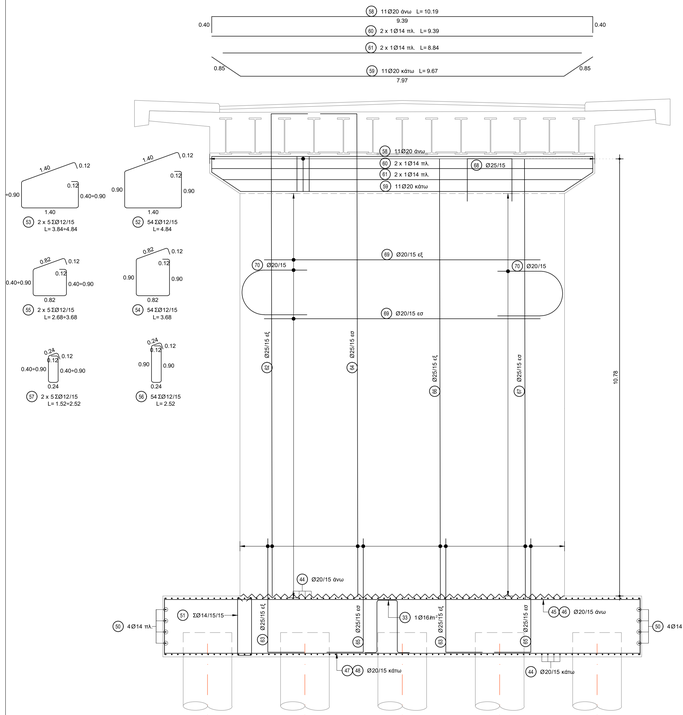

ΟΙ ΟΠΛΙΣΜΟΙ (62),(64) ΔΙΑΤΑΣΣΟΝΤΑΙ ΜΕΤΑΞΥ ΤΩΝ ΜΕΤΑΛΛΙΚΩΝ ΔΟΚΩΝ
ΕΝΩ ΟΙ ΟΠΛΙΣΜΟΙ (66), (67) ΔΙΑΤΑΣΣΟΝΤΑΙ ΚΑΤΩ ΑΠΟ ΤΙΣ ΜΕΤΑΛΛΙΚΕΣ ΔΟΚΟΥΣ.

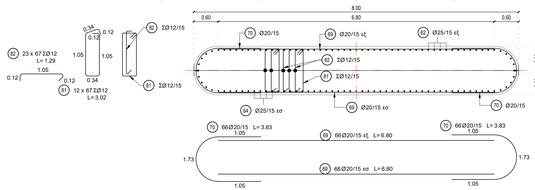

ΤΟΜΗ ΜΕΣΟΒΑΘΡΟΥ Μ2 - ΟΠΛΙΣΜΟΙ
ΚΛΙΜΑΚΑ 1:50

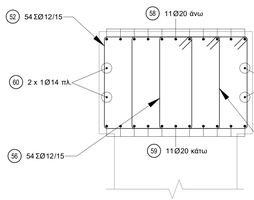

ΤΟΜΗ ΔΟΚΟΥ ΜΕΣΟΒΑΘΡΟΥ
ΚΛΙΜΑΚΑ 1:20

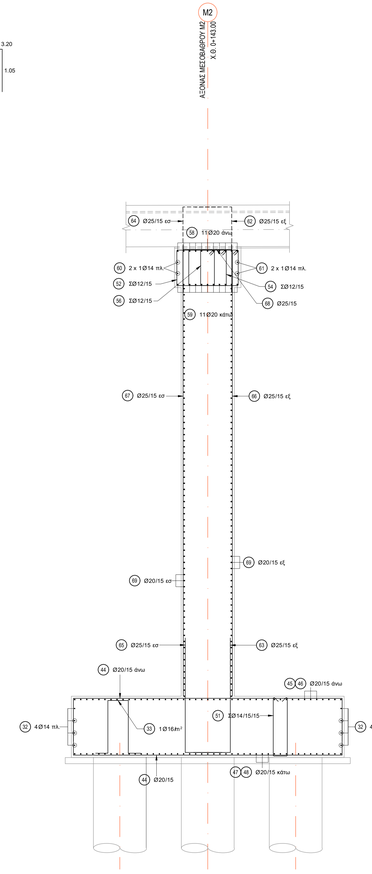

ΤΟΜΗ ΜΕΣΟΒΑΘΡΟΥ Μ2
ΚΛΙΜΑΚΑ 1:50

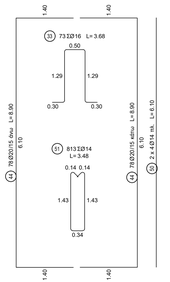

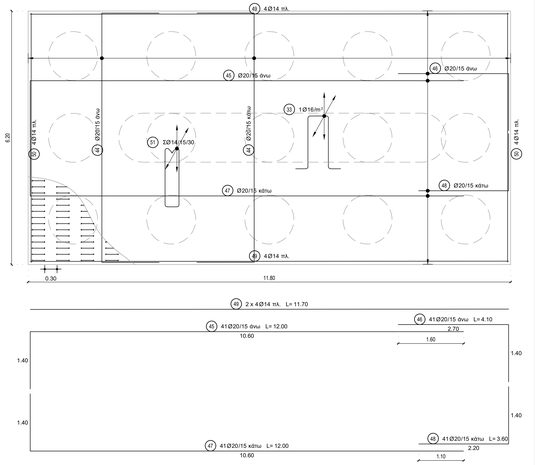

ΚΑΤΟΨΗ ΠΕΔΙΛΟΥ ΜΕΣΟΒΑΘΡΟΥ Μ2 - ΟΠΛΙΣΜΟΙ
ΚΛΙΜΑΚΑ 1:50

Α/Α	Πίνακας οπλισμών	Ø	ΤΕΜΑΧΙΑ	ΜΗΚΟΣ		ΒΑΡΟΣ	
				ΑΝΑ ΤΕΜ.	ΟΛΙΚΟ ΜΗΚΟΣ	kg/m	ΟΛΙΚΟ ΒΑΡΟΣ
43	0.50; 1.29 (0.30); 1.29 (0.30)	16	73	3.68	268.64	1.580	424.45
44	1.40; 6.10; 1.40	20	156	8.90	1388.40	2.470	3429.35
45	1.40; 10.60	20	41	12.00	492.00	2.470	1215.24
46	1.40; 2.70	20	41	4.10	168.10	2.470	415.21
47	1.40; 10.60	20	41	12.00	492.00	2.470	1215.24
48	1.40; 2.20	20	41	3.60	147.60	2.470	364.57
49	11.70	14	8	11.70	93.60	1.210	113.26
50	6.10	14	8	6.10	48.80	1.210	59.05
51	0.34; 1.40 (0.14); 1.43 (0.14)	14	813	3.48	2829.24	1.210	3423.38
52	1.40; 0.90; 0.12; 0.12; 0.90	12	54	4.84	261.36	0.888	232.09
53	1.40; 0.40÷0.90; 0.12; 0.12; 0.40÷0.90	12	10	4.34	43.40	0.888	38.54
54	1.40; 0.90; 0.12; 0.12; 0.90	12	54	3.68	198.72	0.888	176.46
55	0.82; 0.40÷0.90; 0.12; 0.12; 0.40÷0.90	12	10	3.18	31.80	0.888	28.24
56	0.24; 0.90; 0.12; 0.12; 0.90	12	54	2.52	136.08	0.888	120.84
57	0.24; 0.40÷0.90; 0.12; 0.12; 0.40÷0.90	12	10	2.02	20.20	0.888	17.94
58	9.39; 0.40; 0.40	20	11	10.19	112.09	2.470	276.86
59	7.97; 0.85; 146.1; 146.1; 0.85	20	11	9.67	106.37	2.470	262.73
60	9.39	14	2	9.39	18.78	1.210	22.72
61	8.84	14	2	8.84	17.68	1.210	21.39
62	0.90; 11.90; 89.3	25	32	12.80	409.60	3.850	1576.96

Α/Α	Πίνακας οπλισμών	Ø	ΤΕΜΑΧΙΑ	ΜΗΚΟΣ		ΒΑΡΟΣ	
				ΑΝΑ ΤΕΜ.	ΟΛΙΚΟ ΜΗΚΟΣ	kg/m	ΟΛΙΚΟ ΒΑΡΟΣ
63	0.90; 2.80	25	58	3.70	214.60	3.850	826.21
64	0.90; 90.1; 11.90	25	32	12.80	409.60	3.850	1576.96
65	0.90; 2.80	25	58	3.70	214.60	3.850	826.21
66	10.85	25	26	10.85	282.10	3.850	1086.09
67	10.85	25	26	10.85	282.10	3.850	1086.09
68	1.05; 1.10; 1.05	25	26	3.20	83.20	3.850	320.32
69	6.80	20	132	6.80	897.60	2.470	2217.07
70	1.05; 1.73; 1.05	20	132	3.83	505.56	2.470	1248.73
71	1.05; 0.34; 0.12; 1.05; 0.12; 1.05; 0.34	12	804	3.02	2428.08	0.888	2156.14
72	0.12; 1.05; 0.12	12	1541	1.29	1987.89	0.888	1765.25

Ø	ΒΑΡΟΣ (kg)
12	4535.50
14	3639.80
16	424.45
20	10645.00
25	7298.84
ΣΥΝΟΛΟ:	26543.59 kg

ΠΑΡΑΔΟΧΕΣ ΜΕΛΕΤΗΣ

I. ΥΛΙΚΑ ΚΑΤΑΣΚΕΥΗΣ

1. ΣΚΥΡΟΔΕΜΑ

- ΣΚΥΡΟΔΕΜΑ ΚΑΤΑΣΤΡΟΜΑΤΩΝ : C30/37
- ΣΚΥΡΟΔΕΜΑ ΒΑΘΡΩΝ, ΠΤΕΡΥΓΟΤΟΙΧΩΝ ΦΟΡΑΚΙΩΝ : C30/37
- ΣΚΥΡΟΔΕΜΑ ΤΟΙΧΩΝ ΑΝΤΙΣΤΗΡΙΞΗΣ : C25/30
- ΣΚΥΡΟΔΕΜΑ ΠΑΣΣΑΛΩΝ, ΠΛΑΚΩΝ ΠΡΟΣΒΑΣΗΣ : C25/30
- ΣΚΥΡΟΔΕΜΑ ΚΑΘΑΡΙΟΤΗΤΑΣ : C12/15

2. ΟΠΛΙΣΜΟΙ

- ΧΑΛΥΒΑΣ ΧΑΛΑΡΟΥ ΟΠΛΙΣΜΟΥ : B500c

3. ΧΑΛΥΒΑΣ

- ΧΑΛΑΡΟΣ ΧΑΛΥΒΑΣ ΟΠΛΙΣΜΩΝ : B500c
- ΔΟΜΙΚΟΣ ΧΑΛΥΒΑΣ : S355
- ΠΡΟΕΝΤΕΤΑΜΕΝΟΙ ΚΟΧλΙΕΣ : 8.8
- ΑΓΚΥΡΙΑ : 5.8

II. ΦΟΡΤΙΑ

- ΙΔΙΟ ΒΑΡΟΣ ΟΠΛΙΣΜΕΝΟΥ ΣΚΥΡΟΔΕΜΑΤΟΣ : 25.0 kN/m³
- ΙΔΙΟ ΒΑΡΟΣ ΑΟΠΛΟΥ ΣΚΥΡΟΔΕΜΑΤΟΣ : 24.0 kN/m³
- ΙΔΙΟ ΒΑΡΟΣ ΔΟΜΙΚΟΥ ΧΑΛΥΒΑ : 78.5 kN/m³
- ΙΔΙΟ ΒΑΡΟΣ ΕΠΙΧΕΤΡΙΣΕΩΝ ΚΑΤΑΣΤΡΩΜΑΤΟΣ : 24.0 kN/m³
- ΙΔΙΟ ΒΑΡΟΣ ΥΔΑΤΟΣ : 10.0 kN/m³
- ΙΔΙΟ ΒΑΡΟΣ ΓΑΙΩΝ : 20.0 kN/m³
- ΧΑΡΑΚΤΗΡΙΣΤΙΚΑ ΜΕΤΑΒΑΤΙΚΟΥ ΕΠΙΚΟΜΒΟΤΟΣ : φ=35°, γ=20 kN/m , c=0 kPa
- ΦΟΡΤΙΑ ΚΥΚΛΟΦΟΡΙΑΣ ΑΠΟ EN1991-2
- ΦΟΡΤΙΟ ΠΕΖΟΔΡΟΜΙΩΝ : 5.00 kN/m²
- ΛΟΙΠΕΣ ΔΡΑΣΕΙΣ ΚΑΤΑ EN1991-1

III. ΣΕΙΣΜΟΛΟΓΙΚΑ ΣΤΟΙΧΕΙΑ

- ΣΕΙΣΜΙΚΟΤΗΤΑ ΠΕΡΙΟΧΗΣ : I
- ΣΕΙΣΜΙΚΗ ΕΠΙΤΑΧΥΝΣΗ : a_g=0.16g
- ΚΑΤΗΓΟΡΙΑ ΕΔΑΦΟΥΣ : C
- ΣΥΝΤΕΛΕΣΤΗΣ ΣΠΟΥΔΑΙΟΤΗΤΑΣ : γ=1.00
- ΣΥΝΤΕΛΕΣΤΗΣ ΣΥΜΠΕΡΙΦΟΡΑΣ : q=1.50

IV. ΕΠΙΚΑΛΥΨΕΙΣ ΟΠΛΙΣΜΩΝ

- ΚΑΤΗΓΟΡΙΑ ΕΚΘΕΣΗΣ : XC3
- ΓΕΝΙΚΑ : 40mm
- ΕΠΙΦΑΝΕΙΕΣ ΣΕ ΕΠΑΦΗ ΜΕ ΤΟ ΕΔΑΦΟΣ Ή ΣΕ ΣΧΟΤΙΕΣ : 50mm
- ΠΑΣΣΑΛΟΙ : 60mm

V. ΚΑΝΟΝΙΣΜΟΙ

- ΕΝ 1990: ΒΑΣΕΙΣ ΣΧΕΔΙΑΣΜΟΥ
- EN 1990-A2: ΠΑΡΑΡΤΗΜΑ ΓΙΑ ΓΕΦΥΡΕΣ
- EN 1991: ΔΡΑΣΕΙΣ ΕΠ�gΤΗ ΤΩΝ ΚΑΤΑΣΚΕΥΩΝ
- EN 1991-2: ΦΟΡΤΙΑ ΚΥΚΛΟΦΟΡΙΑΣ ΣΕ ΓΕΦΥΡΕΣ
- EN 1992-2: ΓΕΦΥΡΕΣ ΑΠΟ ΣΚΥΡΟΔΕΜΑ
- EN 1993-2: ΓΕΦΥΡΕΣ ΑΠΟ ΧΑΛΥΒΑ
- EN 1994-2: ΣΥΜΜΙΚΤΕΣ ΓΕΦΥΡΕΣ
- EN 1997: ΓΕΩΤΕΧΝΙΚΟΣ ΣΧΕΔΙΑΣΜΟΣ
- EN 1998: ΑΝΤΙΣΕΙΣΜΙΚΟΣ ΣΧΕΔΙΑΣΜΟΣ
- EN 1998-1: ΓΕΝΙΚΟΙ ΚΑΝΟΝΕΣ ΣΕΙΣΜΙΚΗΣ ΔΡΑΣΗΣ ΚΑΙ ΚΑΝΟΝΕΣ ΓΙΑ ΚΤΙΡΙΑ
- EN 1998-2: ΑΝΤΙΣΕΙΣΜΙΚΟΣ ΣΧΕΔΙΑΣΜΟΣ ΓΕΦΥΡΩΝ
- EN 1998-5: ΘΕΜΕΛΙΩΣΕΙΣ, ΦΟΡΕΙΣ ΑΝΤΙΣΤΗΡΙΞΗΣ ΚΑΙ ΓΕΩΤΕΧΝΙΚΑ ΘΕΜΑΤΑ
- ΟΔΗΓΙΕΣ ΜΕΛΕΤΩΝ ΟΔΙΚΩΝ ΕΡΓΩΝ (Ο.Ε.Μ.Ε.)
- ΚΑΝΟΝΙΣΜΟΣ ΤΕΧΝΟΛΟΓΙΑΣ ΣΚΥΡΟΔΕΜΑΤΟΣ 2016
- ΚΑΝΟΝΙΣΜΟΣ ΤΕΧΝΟΛΟΓΙΑΣ ΧΑΛΥΒΩΝ 2008

ΕΛΛΗΝΙΚΗ ΔΗΜΟΚΡΑΤΙΑ
ΠΕΡΙΦΕΡΕΙΑ ΠΕΛΟΠΟΝΝΗΣΟΥ
ΠΕΡΙΦΕΡΕΙΑΚΗ ΕΝΟΤΗΤΑ ΛΑΚΩΝΙΑΣ
ΔΙΕΥΘΥΝΣΗ ΤΕΧΝΙΚΩΝ ΕΡΓΩΝ

ΕΡΓΟ:
ΜΕΛΕΤΗ ΚΑΤΑΣΚΕΥΗΣ ΝΕΑΣ ΓΕΦΥΡΑΣ ΣΤΟΝ ΠΟΤΑΜΟ ΕΥΡΩΤΑ ΠΛΗΣΙΟΝ ΤΗΣ ΥΠΑΡΧΟΥΣΑΣ ΜΕΤΑΛΛΙΚΗΣ ΓΕΦΥΡΑΣ ΣΤΗ ΣΚΑΛΑ ΛΑΚΩΝΙΑΣ

ΚΑΤΗΓΟΡΙΑ	ΣΤΑΤΙΚΗ ΜΕΛΕΤΗ	ΝΟΕΜΒΡΙΟΣ
		ΚΩΔ. ΕΡΓΟΥ: 211877
ΜΕΛΕΤΗ	ΟΡΙΣΤΙΚΗ ΜΕΛΕΤΗ ΤΕΧΝΙΚΩΝ ΕΡΓΩΝ	ΚΩΔ. ΚΑΤΗΓΟΡΙΑΣ ΜΕΛΕΤΗΣ: ΣΤΑ
		ΚΩΔ. ΣΤΑΔΙΟΥ: ΟΡ
		ΚΩΔ. ΥΠΟΣΤΑΔΙΟΥ: ΕΠΗ00
ΟΠΛΙΣΜΟΙ ΜΕΣΟΒΑΘΡΟΥ Μ2		ΑΡΙΘΜΟΣ ΣΧΕΔΙΟΥ: ΣΤ-12
		ΚΛΙΜΑΚΑ : 1:50

ΓΡΑΦΕΙΑ ΜΕΛΕΤΩΝ - ΕΝΩΣΗ ΟΙΚΟΝΟΜΙΚΩΝ ΦΟΡΕΩΝ:
ΛΙΟΝΤΟΣ & ΣΥΝΕΡΓΑΤΕΣ ΕΠΕ - XL ENGINEERING ΣΥΜΒΟΥΛΟΙ ΜΗΧΑΝΙΚΟΙ ΕΠΕ - ΚΑΤΣΗΚΥΡΙΑΚΟΣ ΕΥΑΓΓΕΛΟΣ - ΘΕΟΔΩΡΟΠΟΥΛΟΥ ΜΑΡΙΑ

ΜΕΛΕΤΗΤΗΣ: **ΛΙΟΝΤΟΣ ΚΑΙ ΣΥΝΕΡΓΑΤΕΣ ΕΠΕ**
ΣΥΓΚΟΙΝΩΝΙΑΣΜΟΣ ΜΕΛΕΤΕΣ
ΜΕΛΕΤΕΣ ΦΕΡΟΥΣΩΝ ΚΑΤΑΣΚΕΥΩΝ ΚΤΙΡΙΩΝ ΚΑΙ ΜΕΓΑΛΟΚΛΙΜΑΚΩΝ ΤΕΧΝΙΚΩΝ ΕΡΓΩΝ ΓΕΩΤΕΧΝΙΚΕΣ ΜΕΛΕΤΕΣ

	ΗΜΕΡΗΝΙΑ	ΟΝΟΜΑΤΕΠΩΝΥΜΟ	ΥΠΟΓΡΑΦΗ
ΣΥΝΤΑΞΗ	ΝΟΕΜΒΡΙΟΣ	ΑΘ. ΧΟΥΝΤΑ	
	ΝΟΕΜΒΡΙΟΣ	ΕΜ. ΕΛΕΝΑΣ	
ΕΛΕΓΧΟΣ	ΝΟΕΜΒΡΙΟΣ	ΕΥ. ΚΑΤΣΗΚΥΡΙΑΚΟΣ	
ΕΓΚΡΙΣΗ	ΝΟΕΜΒΡΙΟΣ	Κ. ΛΙΟΝΤΟΣ	

ΣΦΡΑΓΙΔΑ / ΥΠΟΓΡΑΦΗ ΜΕΛΕΤΗΤΗ:
ΛΙΟΝΤΟΣ _ΚΑΙ_ΣΥΝΕΡΓΑΤΕΣ ΕΠΕ
ΣΤΑΥΡΟΥΠΟΛΗ/ΜΕΛΕΤΩν,-
ΑΡΙΘΜΟΣ ΜΗΤΡΩΟΥ Τ.Ε.Ε. 3628
ΧΕΙΡΩΝΟΣ 3 - ΜΕΤΑμορφΩΣΗ 144 51
ΤΗλ.: 210.64.11.808 - FAX: 210.64.32.075
Α.Φ.Μ. 099885470 Δ.Ο.Υ. ΝΕΑΣ ΙΩΝΙΑΣ

ΑΝΑΘΕΩΡΗΣΕΙΣ	ΗΜΕΡΟΜΗΝΙΑ	ΠΕΡΙΓΡΑΦΗ
ΕΠΗ 02		
ΕΠΗ 01		
ΕΠΗ 00	ΝΟΕΜΒΡΙΟΣ	ΑΡΧΙΚΗ ΥΠΟΒΟΛΗ

ΑΠΟΦΑΣΗ ΑΝΑΘΕΣΗΣ: ΟΙΚ. 73 / 25.01.2021 - ΑΔΑ:ΩΥΩΔΛΠ1-ΣΥΔ

ΑΠΟΦΑΣΗ ΕΓΚΡΙΣΗΣ:

ΕΛΕΓΧΟΣ ΕΠΙΒΛΕΠΟΝΤΩΝ			ΘΕΩΡΗΣΗ	ΕΓΚΡΙΣΗ
ΗΜΕΡΟΜΗΝΙΑ:			ΗΜΕΡΟΜΗΝΙΑ:	ΗΜΕΡΟΜΗΝΙΑ: